DUŠO KĖDĖ
DUŠAS KRĒSLS
DUŠITOOL
SHOWER CHAIR
СТУЛ ДЛЯ ДУША
SPRCHOVÁ ŽIDLE

01-5040

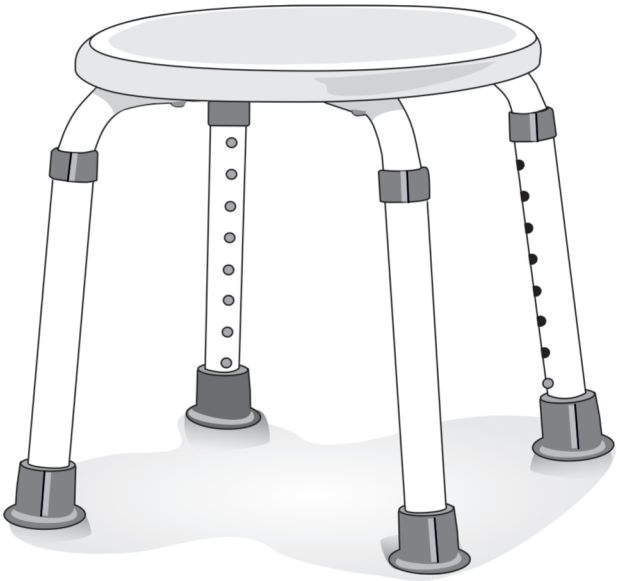

Naudojimo ir priežiūros instrukcija | Lietošanas un kopšanas instrukcija | Kasutusjuhend
User manual | Руководство по эксплуатации | Návod k použití

Prieš naudodami atidžiai perskaitykite naudojimo ir priežiūros instrukciją!
Pirms lietojiet, lūdzu izlasiet uzmanīgi lietošanas un kopšanas instrukciju!
Enne kasutamist lugege hoolikalt kasutusjuhendit!
Please read these instructions carefully before use and keep it for later reference!
Прежде чем использовать внимательно прочтите инструкцию!
Prosím čtěte pozorně instrukce před použitím a uchovejte pro další použití!

"Kid-Man" is legitimate trademark of "Kasko Group" Ltd. All rights reserved. ©2020 "Kasko Group" Ltd.

PRATARMĖ | IEVADS | EESSÕNA | PREFACE | ПРЕДИСЛОВИЕ | PŘEDMLUVA

Gerbiamas Kliente, nuoširdžiai dėkojame įsigijus Kid-Man priemonę. Kiekviena priemonė, prieš palikdama gamyklą patikrinama, todėl Jus pasiekia tik kokybiškas gaminys.

Godājamais Klient, no sirds pateicamies, ka iegādājāties Kid-Man līdzekli. Katrs līdzeklis, pirms pamet rūpnīcu, tiek pārbaudīts, tāpēc Jūs sasniedz tikai kvalitatīvs izstrādājums.

Täname Teid, meile osutatud usalduse eest, omandades rulaatori. Igat rulaatorit testib valmistaja, tagades parima töökindluse.

Thank you for the confidence shown in Kid-Man. Every product is factory checked and left us in faultless condition, We wish you much success and we hope Kid-Man product will make a positive impact to your daily living.

Благодарим Вас за доверие, которое Вы оказали нам, приобретя продукт Kid-Man. Каждый продукт тестируется производителем и покидает завод в наилучшем состоянии.

Děkujeme za zakoupení produktu Kid-Man. Každý produkt je kontrolován a opouští výrobu bez závad. Přejeme mnoho úspěchu a doufáme, že Kid-Man produkt bude mít pozitivní vliv na každodenní život.

PASKIRTIS IR SAVYBĖS | MĒRĶIS UN ĪPAŠĪBAS | KASUTAMINE | INDICATIONS | ПРИМИНЕНИЕ INDIKACE

Gali būti naudojama duše ar pastatoma vonioje. Reguliuojamo aukščio, rėmas pagamintas iš aliuminio.

Var izmantot gan dušā, gan ievietojot vannā. Regulējams augstums, rāmis pagatavots no alumīnija.

Saab kasutada duširuumis või vannis. Reguleeritava kõrgusega raam on valmistatud alumiiniumist.

Intended to be used in bathroom. The main frame is made of aluminum and is adjustable in height.

Может использоваться в душевой кабине или в ванной. Регулируемой высоты рама изготовлена из алюминия.

Určeno k použití v koupelně. Hlavní rám je dělán z duralu a je výškově nastavitelný.

ATSARGINĖS DALYS | REZERVES DAĻAS | TAGAVARAOSAD | SPARE PARTS ЗАПАСНЫЕ ЧАСТИ | NÁHRADNÍ DÍLY

Tik gamintojo originalios dalys gali būti naudojamos atliekant remontą. Norėdami gauti originalią dalį, pateikite lipduke nurodytą tipą ir serijos numerį, prekybos vietoje ar susisiekite tiesiogiai su gamintoju. Gamintojas bei pardavėjas neatsako už žalą, patirtą naudojant ne originalias atsargines dalis ar atliekant remonto darbus neautorizuotoje vietoje.

Veicot remontu, var tikt izmantotas tikai oriģinālas ražotāja daļas. Je vēlaties saņemt oriģinālo daļu, iesniedziet liplentē norādīto riteņkrēsla veidu un sērijas numuru tirdzniecības vietā jeb sazinaties ar ražotāju. Ražotājs un izplatītājs neuzņemas atbildību par zaudējumiem, kas radās izmantojot neoriģinālas rezerves daļas vai veicot remontu neautorizētajā servisa centrā.

Remondiks kasutage ainult originaalseid varuosi, mida saate müüjalt või otse tootjalt. Hankimisel märkige tüüp ja seeria number. Müüja ja valmistaja ei vastuta tekitatud kahju eest, mis on tekkinud mitteoriginaalsete varuosade kasutamise või remondi eest mittevolitatud isikute poolt.

"Kid-Man" is legitimate trademark of "Kasko Group" Ltd. All rights reserved. ©2020 "Kasko Group" Ltd.

Only original spare parts can be used for replacement. Please provide model and serial number to dealer or contact manufacturer directly. Manufacturer and dealer is not responsible for any damage occurred to product or user if non original spare parts are used and (or) repair was done in unauthorized facility.

Для ремонта используйте только оригинальные запасные части, которые можете приобрести у продавца или непосредственно у производителя. При запросе укажите данные (тип и серийный нр). Производитель и продавец не несет ответственности за вред, возникший вследствие использования не оригинальных запасных частей или ремонт неуполномоченными лицами.

Na výměnu lze použít pouze originální náhradní díly. Model a sériové číslo zašlete dodavateli nebo výrobci. Výrobce ani prodejce nejsou odpovědný za poškození produktu nebo zranění uživatele, pokud byly použity neoriginální náhradní díly nebo byl produkt opravován neautorizovaným servisem.

PRIEŽIŪRA | UZKOPŠANA | HOOLDUS | CARE AND MAINTENANCE | УХОД | PÉČE A ÚDRŽBA

Kėdė turi būti laikoma sausoje aplinkoje, vengiant tiesioginių saulės spindulių. Saugoti nuo dulkių apklojant arba periodiškai valant. Būtinas reguliarus valymas buitinės paskirties valikliais ir šiltu vandeniu. Draudžiama naudoti agresyvius valiklius, kurie gali pažeisti paviršių.

Dušas krēsli jātiek uzglabāts sausā vietā, izvairoties no tiešiem saules stariem. Aizsargāt pret putekļiem. Tīrīt regulāri, izmantojot neitrālu mazgāšanas līdzekli un siltu ūdeni. Lūdzu, pārbaudiet piemērotību tīrīšanas vai mazgāšanas līdzeklim pirms lietošanas. Neizmantojiet abrazīvus tīrīšanas līdzekļus, tas var neatgriezeniski sabojāt virsmu un anulēt garantiju.

Tooli hoida kuivas kohas, hoida otseste päikesekiirte eest. Hoidke tooli tolmu ja mustuse eest, kattes teda või perioodiliselt puhastades. Ratastooli peab hoidma puhtana ja tolmuvabana. Seda saab teha tolmuharja või niiske riidega ning nõrge pesuvahendiga. Puhastage regulaarselt, kasutage üldiseks kasutamiseks mõeldud neutraalset pesuvahendit ja sooja vett. Enne pesuvahendite kasutamist kontrollige nende sobivust. Ärge kasutage abrasiivseid puhastusvahendeid kuna need kahjustavad püsivalt toote pindasid, valesti hooldatud tootele garantii ei kehti.

The chairs should be stored in a dry environment, away from direct sunlight. Should be kept clean and dust free. This can be done with a duster or damp cloth and mild detergent. Clean regularly, use a general purpose, neutral detergent and warm water. Please check the suitability of the cleaners or detergent before use. Do not use abrasive cleaners as this will permanently damage the surface and invalidate any warranty.

Стул храните в сухом помещении, избегайте попадания прямых солнечных лучей. Защищайте туалетный стул от пыли и грязи накрывая ее или периодически чистя. Защищайте коляску от пыли и грязи накрывая ее или периодически чистя. Это может быть сделано тряпкой или влажной тканью и мягким моющим средством. Очищайте регулярно, используйте для этого нейтральное моющее средство и теплую воду. Пожалуйста, проверьте пригодность моющих средств перед использованием. Не используйте абразивные чистящие средства, так как это может привести к необратимому повреждению поверхности и к потере гарантии

Židle by měla být uskladněna v suchém prostředí, bez přímého slunečního záření. Měla by být udržována čistá a nezaprášená. Čistit jí lze měkkým hadříkem a jemným čistícím prostředkem. Čistěte pravidelně, používejte obecně známé a neutrální čistící prostředky a teplou vodu. Před čistěním se ujistěte, že je čistící prostředek vhodný. Nepoužívejte abrazivní čistící prostředky, protože by poškodily povrch produktu a znamenalo by to ztrátu záruky. Pravidelně kontrolujte držáky a šrouby, aby se předešlo zranění.

“Kid-Man” is legitimate trademark of “Kasko Group” Ltd. All rights reserved. ©2020 “Kasko Group” Ltd.

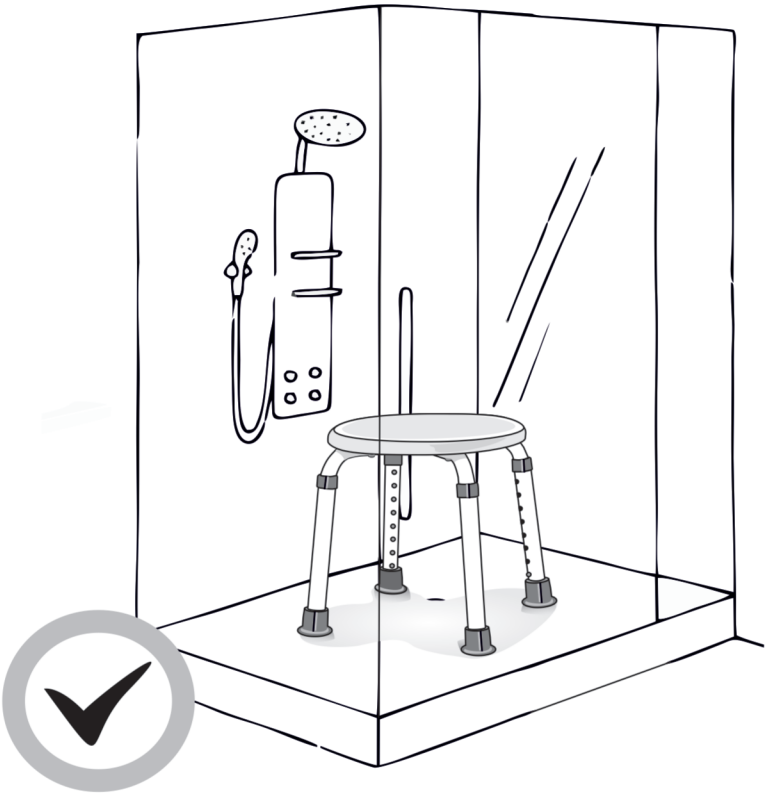

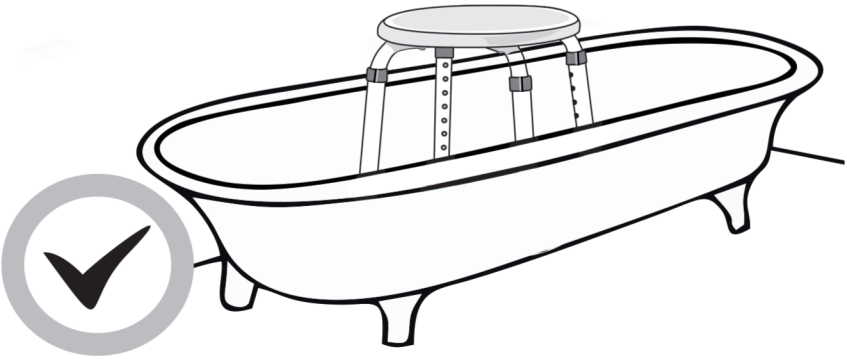

"Kid-Man" is legitimate trademark of "Kasko Group" Ltd. All rights reserved. ©2020 "Kasko Group" Ltd.

SUDEDAMOSIOS DALYS | SASTĀVDAĻAS | PAKENDI SISU | CONTENT | СОДЕРЖАНИЯ УПАКОВКИ OBSAH

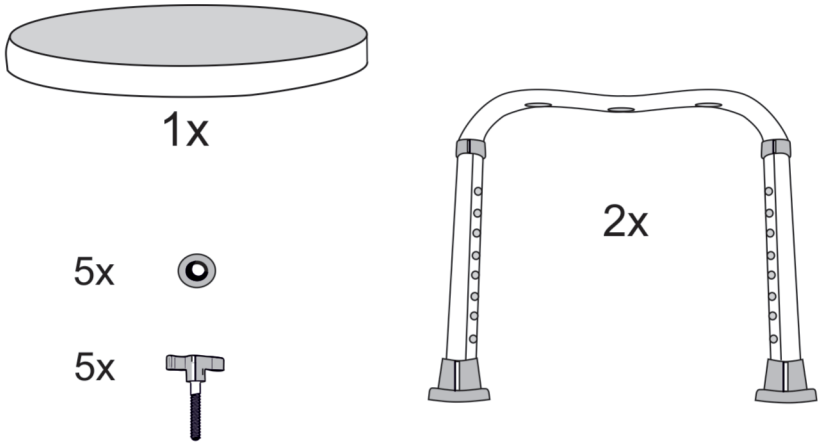

BENDROS PASTABOS | VISPĀRĒJĀS PIEZĪMES | ÜLD INFORMATSIOON | GENERAL NOTES ОБЩАЯ ИНФОРМАЦИЯ | OBECNÉ INFORMACE

1. Pavadinimas | Nosaukums | Kauba nimetus Name of products | Наименование | Název produktu

2. Modelis | Modelis | Mudel | Model | Модель | Model Nosnost

3. Serijos numeris | Sērijas numurs Seerianumber | Serial number | Серийный номер | Sériové číslo

4. Maksimali apkrova | Maksimālā slodze Maksimaalne kandevõime | Maximum load | Максимальная нагрузка

5. Gamintojas | Ražotājs | Tootja | Manufacturer Производитель | Výrobce

6. Kontaktiniai duomenys | Kontakti | Kontaktinfo Contact details | Контактная информация | Kontakty

"Kid-Man" is legitimate trademark of "Kasko Group" Ltd. All rights reserved. ©2020 "Kasko Group" Ltd.

SURINKIMAS | SALIKŠANA | KOKKUPANEMINE | SET UP | ИНСТАЛЛЯЦИЯ | ARANJARE NASTAVENÍ

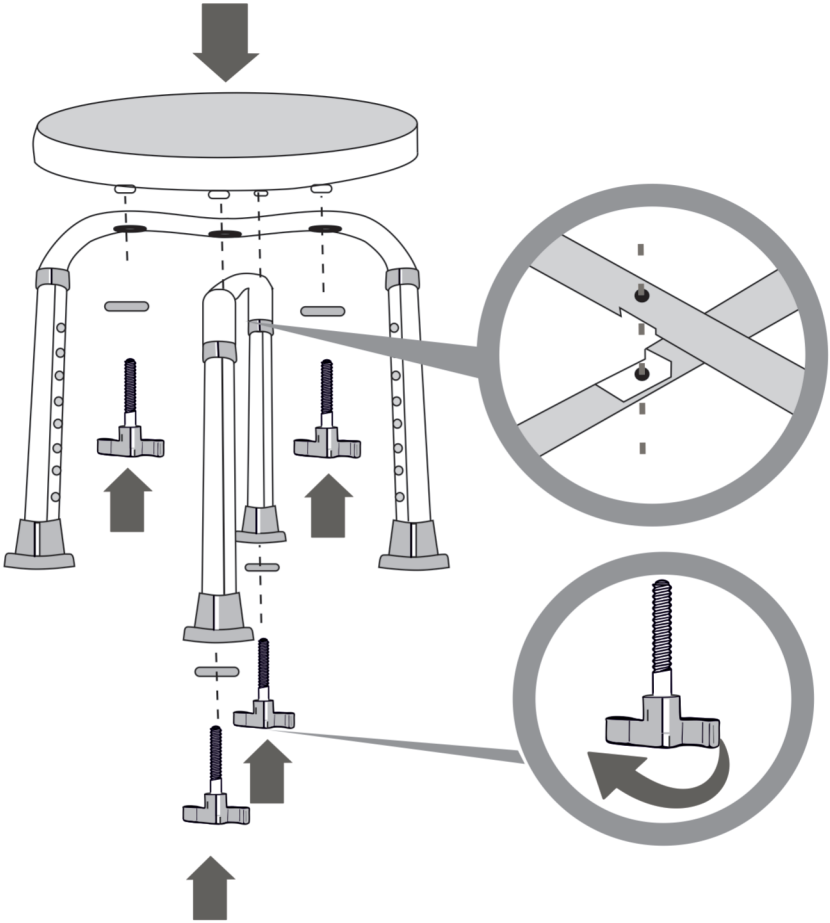

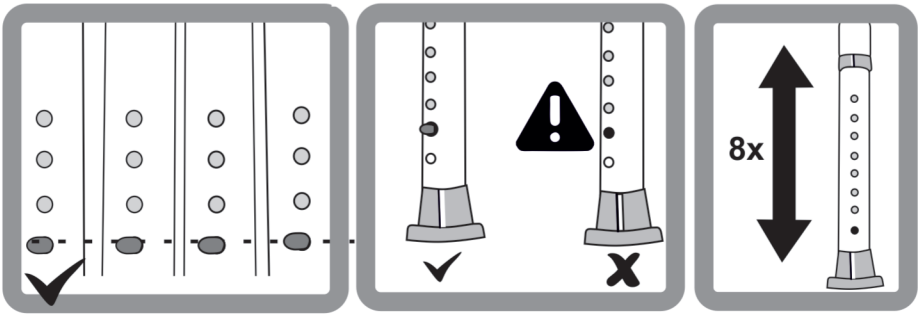

"Kid-Man" is legitimate trademark of "Kasko Group" Ltd. All rights reserved. ©2020 "Kasko Group" Ltd.

SPECIFIKACIJOS | SPECIFIKACIJAS | TEHNILISED ANDMED | SPECIFICATIONS | СПЕЦИФИКАЦИЯ SPECIFIKACE

Maksimali apkrova | Maksimālā slodze | Maximum safe load | Максимальная нагрузка | Nosnost	100 kg
Svoris (pilna komplektacija) | Svars (pilna komplektacija) Täismass (täis komplekt) | Weight (fully assebled) Вес (полная комплектация) | Hmotnost	1,6 kg
Bendras aukštis | Kopīgais augstums | Tooli kõrgus | Overall height | Высота стула | celková výška	360-550 mm
Sėdynės aukštis | Sēdvietas augstums | Istme kõrgus | Seat height | Высота сидения | výška sedu	330-505 mm
Sėdynės skersmuo | Sēdekļa diametrs | Istme diameeter | Seat diameter | Диаметр сидения | Průměr sedu	330 mm

GARANTIJOS SĄLYGOS | GARANTIJAS NOSACĪJUMI | WARRANTY | УСЛОВИЯ ГАРАНТИИ | ZÁRUKA

Priemonei suteikiama 24 mėnesių garantija nuo įsigijimo dienos. Gamintojas bei platintojas prisiima atsakomybę tik dėl defektų, kurie atsirado tiesiogiai dėl gaminimo proceso ar netinkamos kokybės medžiagų.
Gamintojas bei platintojas nepriisiima atsakomybės dėl defektų:
- atsiradusių naudojant gaminį ne pagal paskirtį, nesilaikant naudojimo ir priežiūros instrukcijų;
- atsiradusių naudojant ne originalias gamintojo detales ar taisant priemonę gamintojo neaprobuotoje vietoje;
- atsiradusių dėl gamtos stichijų ar naudotojo kompetencijos stokos ir neatsargumo.
Garantija galioja tik su užpildyta garantine kortele. Įvertinęs prekės gedimą, UAB „Kasko Group" atstovas informuoja, ar gedimas garantinis. Jei gedimas garantinis, UAB „Kasko Group" nusprendžia, ar sutaisyti prekę, ar pakeistiją nauja. Prekės sutaisymas garantinio periodo nepratęsia. Garantinio aptarnavimo terminas – 4 savaitės nuo prekės gavimo UAB „Kasko Group". Jeigu prekės remontas nėra garantinis, visas remonto išlaidas apmoka pirkėjas.

We issue a warranty of 24 months from date of purchase. Any unauthorized modifications carried out without approval of the manufacturer will make the liability null and void. This includes exceeding the maximum user loads and using product in inproperway. Warranty is only valid with fully filled warranty card. UAB „Kasko Group" after getting claimed item from purchaser within period of 4 weeks decides whether issue is treated under warranty. If issue is not covered under warranty and customer agrees, UAB „Kasko Group", if possible, fixes issue. All costs, including costs of transportation, should be covered by customer. Warranty repair does not extend warranty.

Garantii kehtib 24 kuud ostu hetkest. Garantii kehtib, kui defekt on tekkinud valmistaja tootmisveast või ebakvaliteetse materjali kasutamisest.
Tootja ja müüja ei vastuta defekti de eest:
- kui eset on kasutatud mitte sihipäraselt, eirates ekspluatatsiooni juhiseid;
- kui on kasutatud mitteoriginaalseid varuosasid, remonditud mitte aktsepteeritud remontija juures;
- ri ke teeest, mis on tekkinud stiihia, hooletu kasutamisega.
Garantii on kehtiv ainult garantiitalongi alusel. "Kasko Group" esindaja hindab ja teeb kindlaks, kas garantii kehtib. Garantiihoolduse aeg on 4 nädalat kauba saabumise hetkest remonti. Ilma garantiita kauba remont on ostja kulul.

Palīglīdzeklim garantija tiek piešķirta uz 24 mēnešiem no iegadāšanas datuma. Ražotājs un izplatītājs uzņemas atbildību tikai par defektiem, kas radušies saistībā ar ražošanas procesu vai sliktas kvalitātes materiāliem.
Ražotājs un izplatītājs neuzņemas atbildību par defektiem:
- kas radās palīglīdzekli lietojot neatbilstoši paredzētajam mērķim vai neieverojot lietošanas un kopšanas instrukciju;
- kas radās lietojot neorģinālas ražotāja detaļas vai remontējot palīglīdzekli ražotāja neapstiprinātā vietā;
- kas radās saistībā ar dabas stihijām vai lietotāja kompetences trūkumu un neuzmanības dēļ.
Garantija ir spēkā tikai tad, ja tika aizpildīta garantijas karte. UAB „Kasko Group" pārstāvis izvērtē preces bojājumu un informē, vai tas ir garantijas gadījums. Ja tas ir garantijas gadījums, UAB „Kasko Group" nolemj, vai prece jāremontē, vai jānomaina ar jaunu preci. Preces saremontēšana nepagarina garantijas termiņu. Garantijas apkalpošanas termiņš – 4 nedēļas no dienas, kad preci saņēma UAB „Kasko Group". Ja tas nav garantijas gadījums, visus remonta izdevumus sedz pircējs.

Poskytujeme záruku 24 měsíců od data nákupu. Jakýkoli neautorizované změny provedené bez souhlasu výrobce ztrácí záruku. To zahrnuje překročení nosnosti a používání produktu nevhodným způsobem. Záruka je platná po předložení faktury nebo záručního listu. UAB „Kasko Group" po získání reklamované položky od kupujícího rozhodne do 4 týdnů, zda se jedná o reklamaci. Pokud se na problém nevztahuje záruka a zákazník souhlasí, UAB „Kasko Group", pokud je to možné, opraví problém. Všechny náklady, včetně nákladů na dopravu, hradí zákazník. Záruční oprava neprodlužuje záruku.

"Kid-Man" is legitimate trademark of "Kasko Group" Ltd. All rights reserved. ©2020 "Kasko Group" Ltd.

GARANTINĖ KORTELĖ | GARANTIJAS KARTE | GARANTIIKAART | WARRANTY CARD | ГАРАНТИЙНАЯ КАРТА

Prekės pavadinimas Preces nosaukums Kaubanimetus Products name Наименвание товар Název produktu	Modelis Modelis Mudel Model Модель Model	Pardavimo data (įrašyti) Pārdošanas datums (ierakstīt) Müügikuupäev Date of purchase (insert) Дата продажи (вписать) Datum prodeje (vložit)	Garantinis terminas Garantijas termiņš Garantiiaeg Warranty period Гарантийный срок Záruční doba
Dušo kėdė Dušas krēsl Dušitool Shower chair Стул для душа Sprchová židl	01-5040		24 mėnesių mēneši kuud months месяцев měsíců

Place for UDI

Your dealer

Išleido | Toodetud | Izdevējs | Published by | Издатель | Publikováno:
UAB Kasko Group I Kid-Man™
A. Vivulskio g. 12D, 03221 Vilnius, Lietuva
Tel. +370 52167425 • Faks. +370 52167425
www.kid-man.com • info@kid-man.com
Data | Datum | Date | Дата | Datum 2020-05-30

Paskutinio atnaujinimo data | Izdevuma datums Viimase uuenduse kuupäev | Date of last update Дата последнего обновления | Datum poslední aktualizace:
2020-05-30

"Kid-Man" is legitimate trademark of "Kasko Group" Ltd. All rights reserved. ©2020 "Kasko Group" Ltd.