ALIUMINĖ RAMPA VEŽIMĖLIUI
ALUMĪNIJA RAMPA ĪNVALĪDU RATIŅIEM
ALUMINIUM WHEELCHAIR RAMP
АЛЮМИНИЕВЫЙ ТРАП ДЛЯ ИНВАЛИДНОЙ КОЛЯСКИ

RAMP60
RAMP90
RAMP120
RAMP150
RAMP180

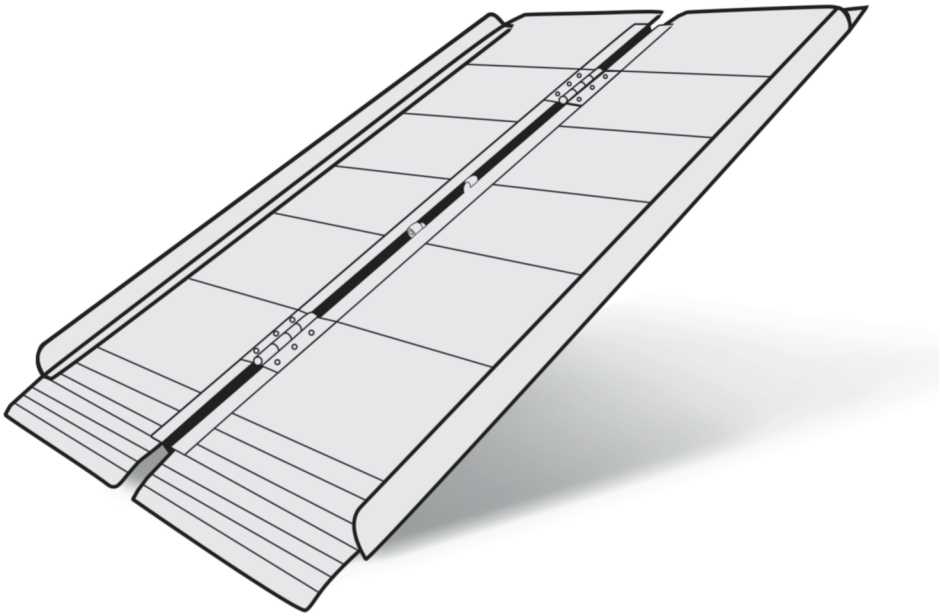

Naudojimo ir priežiūros instrukcija | Lietošanas un kopšanas instrukcija
User manual | Руководство по эксплуатации

Prieš naudodami atidžiai perskaitykite naudojimo ir priežiūros instrukciją!
Pirms lietojiet, lūdzu izlasiet uzmanīgi lietošanas un kopšanas instrukciju!
Please read these instructions carefully before use and keep it for later reference!
Прежде чем использовать внимательно прочтите инструкцию!

“Kid-Man” is legitimate trademark of “Kasko Group” Ltd. All rights reserved. ©2020 “Kasko Group” Ltd.

PRATARMĖ | IEVADS | ПРЕДИСЛОВИЕ | PŘEDMLUVA

Gerbiamas Kliente, nuoširdžiai dėkojame įsigijus Kid-Man priemonę. Kiekviena priemonė, prieš palikdama gamyklą patikrinama, todėl Jus pasiekia tik kokybiškas gaminys.

Godājamais Klient, no sirds pateicamies, ka iegādājāties Kid-Man līdzekli. Katrs līdzeklis, pirms pamet rūpnīcu, tiek pārbaudīts, tāpēc Jūs sasniedz tikai kvalitatīvs izstrādājums.

Thank you for the confidence shown in Kid-Man. Every product is factory checked and left us in faultless condition, We wish you much success and we hope Kid-Man product will make a positive impact to your daily living.

Благодарим Вас за доверие, которое Вы оказали нам, приобретя продукт Kid-Man. Каждый продукт тестируется производителем и покидает завод в наилучшем состоянии.

PASKIRTIS IR SAVYBĖS | MĒRĶIS UN ĪPAŠĪBAS | INDICATIONS | ПРИМИНЕНИЕ

Skirta neįgaliesiems pravažiuoti per paaukštintas kliūtis. Tinka elektriniams vežimėliams ir skuteriams. Sulenkiama per pusę. Su rankenėle transportavimui.

Paredzēts priekš invalīdu kustību atvieglošanas pa nelīdzenu virsmu. Der elektriskajiem riteņkrēsliem un skūteriem. Saliekams, ar rokturi priekš pārnēsāšanas.

Designed for people with disabilities to pass through elevated barriers. Suitable for electric wheelchairs and scooters. Folding in half. With handle for transportation.

Предназначена для передвижения с инвалидной коляской по неровным поверхностям. Подходит для электрических колясок и скутеров. Складывается по палам. С ручкой для переноски.

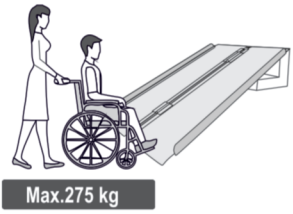

RAMPOS ILGIO PASIRINKIMAS | PANDUSSA GARUMA IZVĒLE | CHOOSE PROPER RAMP LENGTH ВЫБОР ДЛИНЫ ПАНДУСА

(a+a+a) arba (b) aukštis x4, taip gauname reikiamą rampos ilgį.
(a+a+a) vai (b) augstums x4, tā tiek izskaitļots vajadzīgais pandussa garums.
(a+a+a) or (b) height x4, to calculate proper ramp height.
(a+a+a) или (б) высоту x4, так вычисляется нужная длина пандуса.

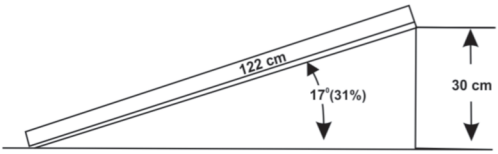

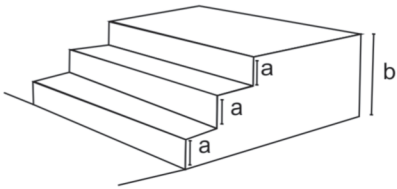

"Kid-Man" is legitimate trademark of "Kasko Group" Ltd. All rights reserved. ©2020 "Kasko Group" Ltd.

RAMPOS POZICIJA | PANDUSSA POZĪCIJA | RAMP POSITION | ПОЗИЦИЯ ПАНДУСА

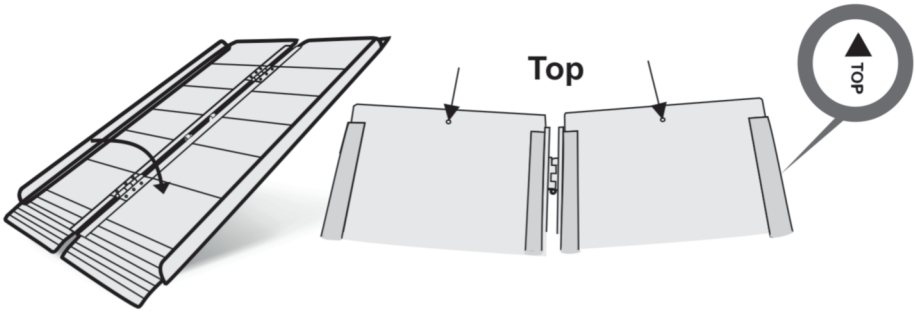

RAMPOS TRANSPORTAVIMAS | PANDUSSA TRANSPORTĒŠANA | RAMP TRANSPORTATION WAY ТРАНСПОРТИРОВКА ПАНДУСА

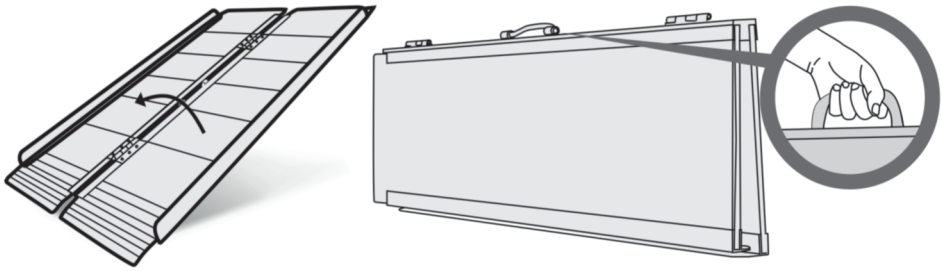

SPECIFIKACIJOS | SPECIFIKACIJAS | SPECIFICATIONS | СПЕЦИФИКАЦИЯ

	RAMP60	RAMP90	RAMP120	RAMP150	RAMP180
Maksimali apkrova | Maksimālā slodze | Maximum safe load Максимальная нагрузка	275 kg				
Svoris | Svars | Weight | Вес	4.5 kg	6.7 kg	8.9 kg	11.3 kg	13.7 kg
Bendras plotis | Kopējais platums | Overall width	40cm				
Bendras ilgis | Kopējais garums | Overall length | Общая длина	60 cm	90 cm	120 cm	150 cm	180 cm

GARANTIJOS SĄLYGOS | GARANTIJAS NOSACĪJUMI | WARRANTY | УСЛОВИЯ ГАРАНТИИ

Priemonei suteikiama 24 mėnesių garantija nuo įsigijimo dienos. Gamintojas bei platintojas prisiima atsakomybę tik dėl defektų, kurie atsirado tiesiogiai dėl gaminimo proceso ar netinkamos kokybės medžiagų.
Gamintojas bei platintojas neprisiima atsakomybės dėl defektų:
- atsiradusių naudojant gaminį ne pagal paskirtį, nesilaikant naudojimo ir priežiūros instrukcijų;
- atsiradusių naudojant ne originalias gamintojo detales ar taisant priemonę gamintojo neaprobuotoje vietoje;
- atsiradusių dėl gamtos stichijų ar naudotojo kompetencijos stokos ir neatsargumo.

“Kid-Man” is legitimate trademark of “Kasko Group” Ltd. All rights reserved. ©2020 “Kasko Group” Ltd.

Palīglīdzeklim garantija tiek piešķirta uz 24 mēnešiem no iegadāšanas datuma. Ražotājs un izplatītājs uzņemas atbildību tikai par defektiem, kas radās saistībā ar ražošanas procesu vai sliktas kvalitātes materiāliem.
Ražotājs un izplatītājs neuzņemas atbildību par defektiem:
- kas radās palīglīdzekli lietojot neatbilstoši paredzētajam mērķim vai neieverojot lietošanas un kopšanas instrukciju;
- kas radās lietojot neoriģinālas ražotāja detaļas vai remontējot palīglīdzekli ražotāja neapstiprinātā vietā;
- kas radās saistībā ar dabas stihijām vai lietotāja kompetences trūkumu un piesardzības dēļ.

Garantija ir spēkā tikai tad, ja tika uzpildīta garantijas karte. UAB „Kasko Group“ pārstāvis izvērtē preces bojājumu un informē, vai tas
ir garantijas gadījums. Ja tas ir garantijas gadījums, UAB „Kasko Group“ nolemj, vai prece jāremontē, vai jānomaina ar jaunu preci. Preces saremontēšana nepagarina garantijas termiņu. Garantijas apkalpošanas termiņš – 4 nedēļas no dienas, kad preci saņēma UAB
„Kasko Group”. Ja tas nav garantijas gadījums, visus remonta izdevumus sedz pircējs.

We issue a warranty of 24 months from date of purchase. Any unauthorized modifcations carried out without approval of the manufacturer will make the liability null and void. This includes exceeding the maximum user loads and using product in inproper way.
Warranty is only valid with fully flled warranty card. UAB „Kasko Group“ after getting claimed item from purchaser within period of 4 weeks decides whether issue is treated under warranty. If issue is not covered under warranty and customer agrees, UAB „Kasko Group“, if possible, fxes issue. All costs, including costs of transportation, should be covered by customer. Warranty repair does not extend warranty.

Гарантия действительна в течении 24 месяцев с момента покупки. Гарантия действует, если возникшая неисправность вызвана
дефектом, связанным с производством изделия или при использовании некачественных материалов.
Производитель и дистрибъютор не несет никакой ответственность за дефекты
- В результате использования изделия не по назначению, не придерживаясь инструкции по эксплуатации и техническому обслуживанию;
- Вызванные используя неоригинальные детали и ремонтируя в неутвержденных производителем местах;
- Вызванные стихийными бедствиями или по некомпетентности и халатности пользователя.

Гарантия действительна только при наличии гарантийного талона. Представитель ЗАО Каско Груп оценивает неисправность и
устанавливает действует ли гарантия. Если ремонт гарантийный, ЗАО Каско Груп принимает. Срок гарантийного обслуживания
– 4 недели от получения товара на ремонт. Если ремонт не гарантийный – все расходы за ремонт оплачивает покупатель.

Prekės pavadinimas Preces nosaukums Products name Наименвание товар	Modelis Modelis Model Модель	Pardavimo data (įrašyti) Pārdošanas datums (ierakstīt) Date of purchase (insert) Дата продажи (вписать)	Garantinis terminas Garantijas termiņš Warranty period Гарантийный срок
Rampa vežimėliui Rampa īnvalīdu ratiņiem Wheelchair ramp Трап для Инвалидной коляски	☐ Ramp60 ☐ Ramp90 ☐ Ramp120 ☐ Ramp150 ☐ Ramp180		**24** mėnesių mēneši months месяцев

Your dealer	Place for SN

Išleido | Izdevējs | Published by | Издатель :
UAB Kasko Group I Kid-Man™
A. Vivulskio g. 12D, 03221 Vilnius, Lietuva
Tel. +370 52167425 • Faks. +370 52167425
www.kid-man.com • info@kid-man.com
Data | Datum | Date | Дата 2020-05-30
Paskutinio atnaujinimo data | Izdevuma datums
Date of last update | Дата последнего обновления: 2020-08-20

“Kid-Man” is legitimate trademark of “Kasko Group” Ltd. All rights reserved. ©2020 “Kasko Group” Ltd.